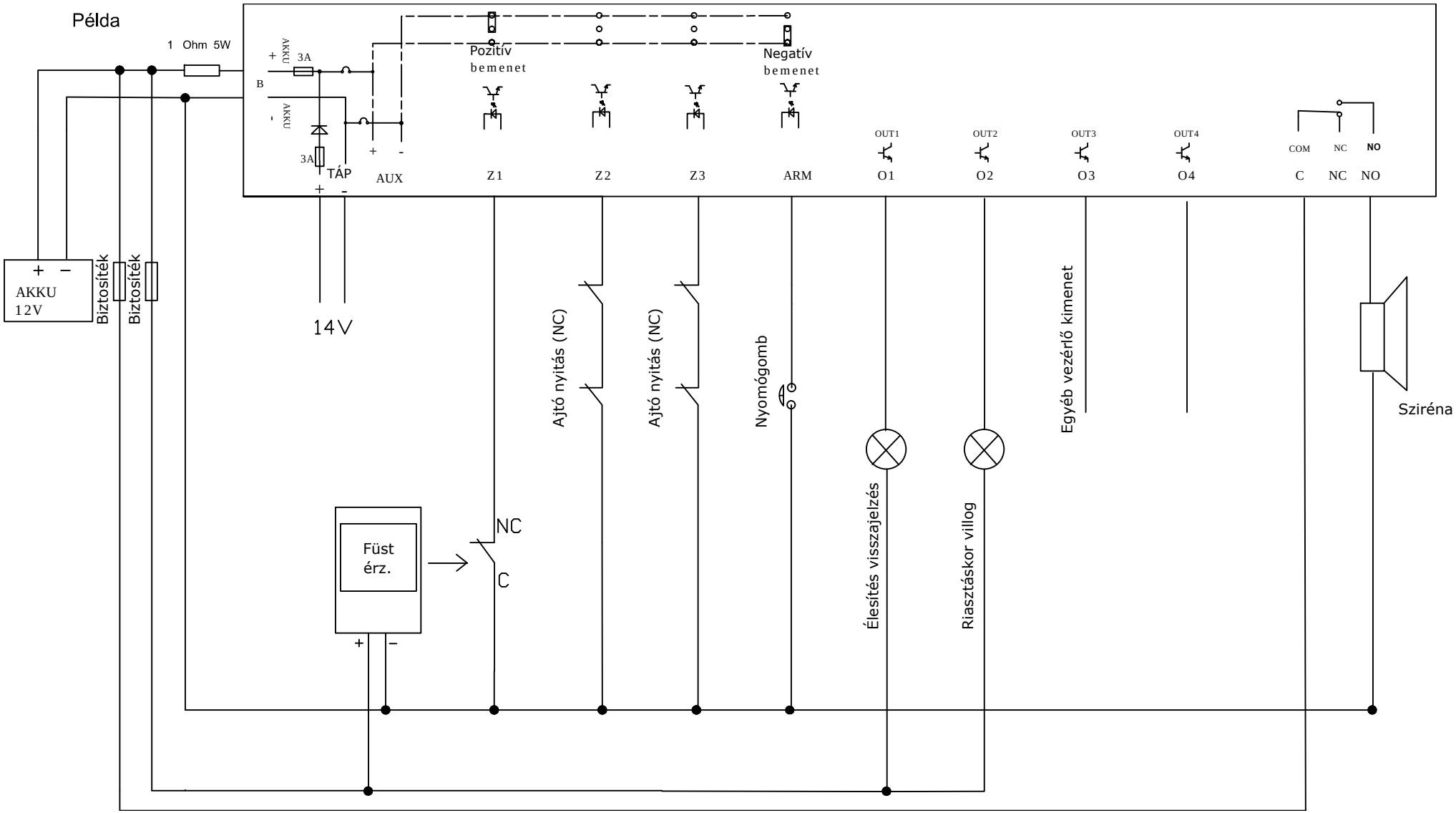
Példa
1 Ohm 5W
AKKU
+
3A
B
-
AKKU
3A
TÁP
+
-
AUX
+
-
Pozitív
bemenet
Negatív
bemenet
Z1
Z2
Z3
ARM
OUT1
OUT2
OUT3
OUT4
O1
O2
O3
O4
COM
NC
NO
C
NC
NO
+
–
AKKU
12V
Biztosíték
Biztosíték
14V
Ajtó nyitás (NC)
Ajtó nyitás (NC)
Nyomógomb
Egyéb vezérlő kimenet
Sziréna
Élesítés visszajelzés
Riasztáskor villog
Füst
érz.
NC
C
+
–