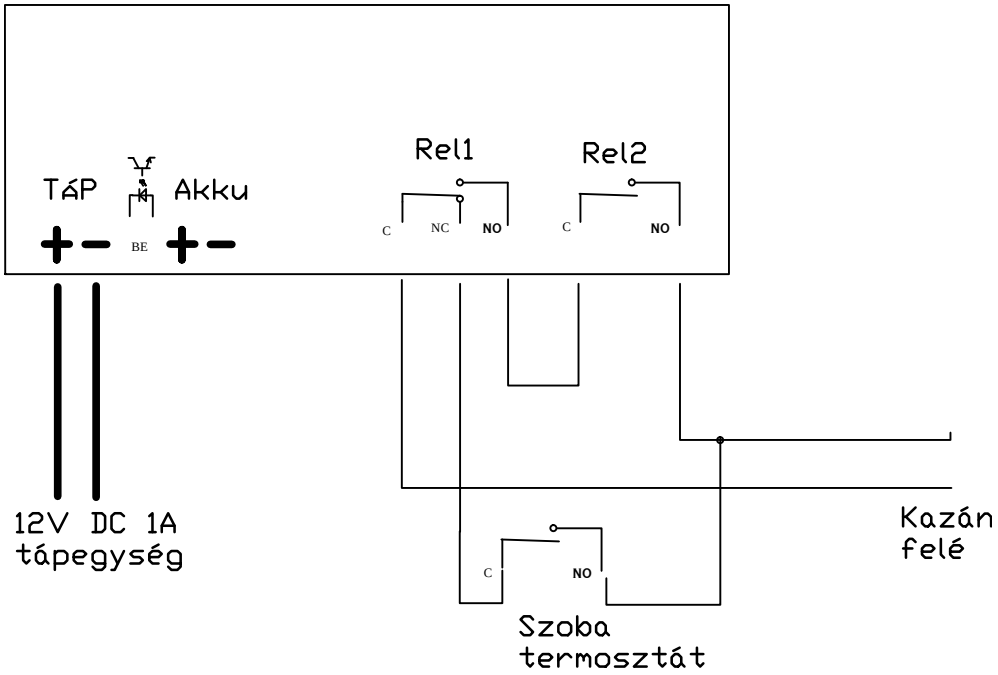
TÁP
Akku
BE
Rel1
Rel2
C
NC
NO
C
NO
12V DC 1A
tápegység
C
NO
Szoba
termosztát
Kazán
felé

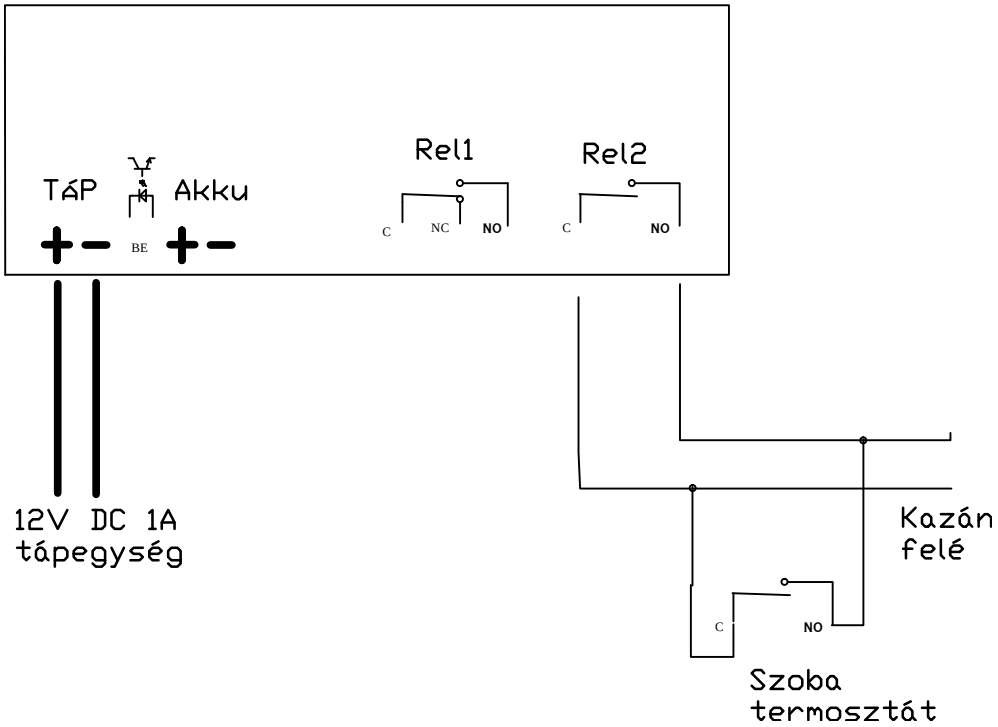
TÁP
Akku
BE
Rel1
Rel2
C
NC
NO
C
NO
12V DC 1A
tápegység
Kazán
felé
C
NO
Szoba
termosztát